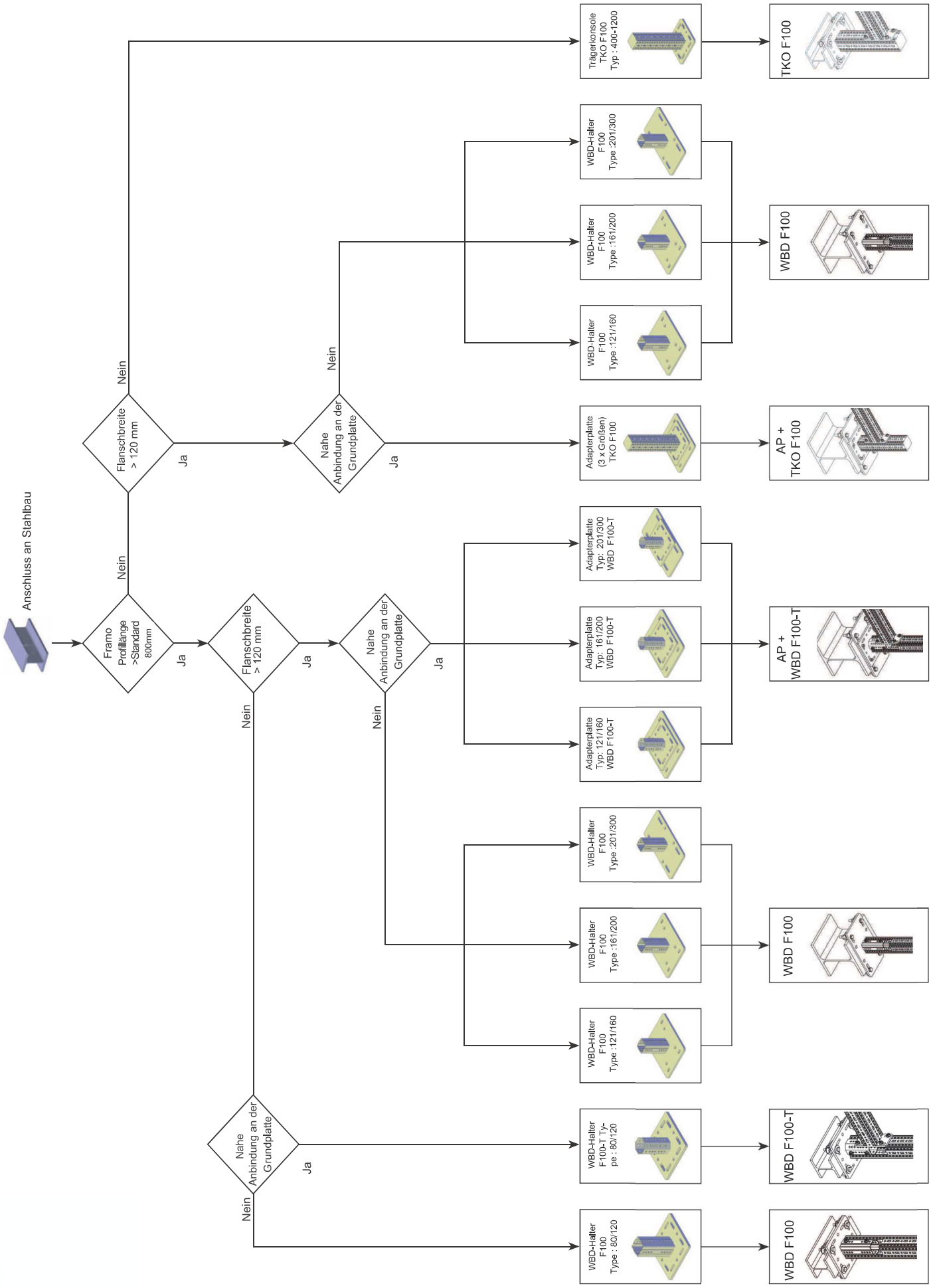
Anschluss an Stahlbau
Framo Profillänge >Standard 800mm
Ja
Nein
Flanschbreite > 120 mm
Ja
Nein
Nahe Anbindung an der Grundplatte
Ja
Nein
Nahe Anbindung an der Grundplatte
Ja
Nein
Nahe Anbindung an der Grundplatte
Ja
Nein
Trägerkonsole TKO F100 Typ : 400-1200
TKO F100
WBD-Halter F100 Type :201/300
WBD-Halter F100 Type :161/200
WBD-Halter F100 Type :121/160
WBD F100
Adapterplatte (3 x Großen) TKO F100
AP + TKO F100
Adapterplatte Typ: 201/300 WBD F100-T
Adapterplatte Typ: 161/200 WBD F100-T
Adapterplatte Typ: 121/160 WBD F100-T
AP + WBD F100-T
WBD-Halter F100 Type :201/300
WBD-Halter F100 Type :161/200
WBD-Halter F100 Type :121/160
WBD F100
WBD-Halter F100-T Type : 80/120
WBD F100-T
WBD-Halter F100 Type : 80/120
WBD F100